UNIPUMP Насос с частотным преобразователем PSB 6-30

Многоступенчатые горизонтальные насосы · Артикул 89553 · Серия PSB

1. Обзор

Насос серии PSB с частотным преобразователем представляет собой поверхностный многоступенчатый центробежный насос, оснащённый энергоэффективным двигателем с постоянными магнитами, датчиком давления и встроенным частотным преобразователем. Частотный преобразователь регулирует работу насоса и скорость вращения рабочих колес, что позволяет поддерживать постоянное давление в системе водоснабжения, обеспечивая равномерное водоснабжение при одновременном использовании нескольких точек водоразбора.
Электродвигатель насоса PSB – однофазный, энергоэффективный, закрытого типа, с воздушным охлаждением. Статор выполнен с медной обмоткой, ротор – с постоянными магнитами.

Основные данные

Диаметр входного патрубка	G1¼"
Диаметр выходного патрубка	G1¼"
Максимальная мощность, кВт	0,1…1,5
Максимальный напор, м	50
Максимальная производительность, м3/ч	12
Номинальный напор, м	30
Номинальная подача, м3/ч	6
Максимальное давление в системе, бар	10
Максимальная температура перекачиваемой жидкости, °C	+1…+70
Гарантия, мес	24

2. Гидравлические характеристики

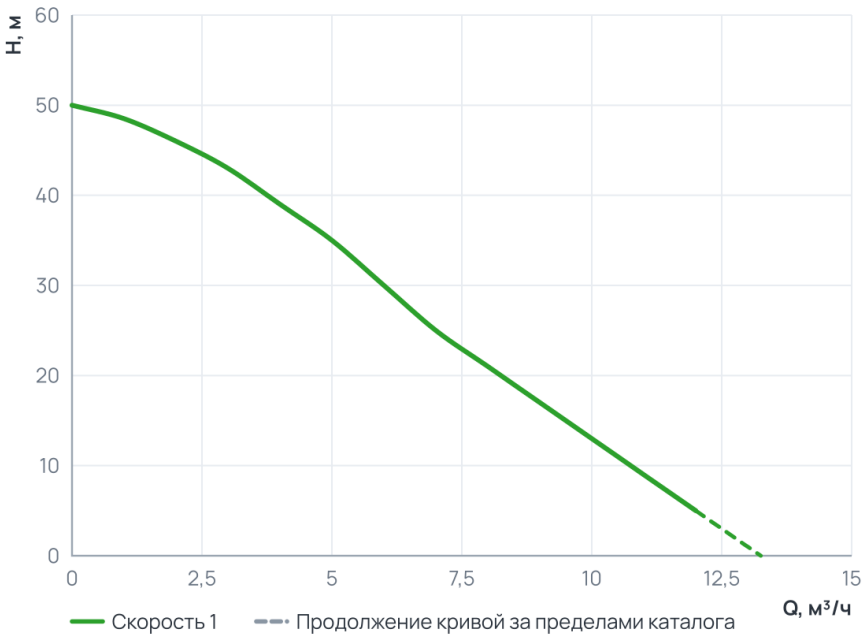

Рабочий диапазон

Подача Q	0 … 12 м³/ч
Напор H	5 … 50 м

Пунктир на диаграмме — продолжение кривой за пределами каталога производителя.

3. Технические данные

Общие сведения

Серия	PSB	Гарантия, мес	24
Страна производства	Китай	Температура окружающего воздуха ( )	+1…+40
Максимальное количество пусков в час	100		

Гидравлические данные

Номинальный напор, м	30	Максимальный напор, м	50
Номинальная подача, м3/ч	6	Номинальная подача (л/мин)	100
Максимальное давление в системе, бар	10	Максимальная производительность, м3/ч	12
Максимальная производительность, л/мин	200		

Перекачиваемая среда

Температура окружающей среды, °C	+40	Максимальный размер твердых включений, мм	0,2
Максимальная температура перекачиваемой жидкости, °C	+1…+70		

Материалы

Материал обмотки статора	Медь	Материал рабочего колеса	Нержавеющая сталь

Монтаж и присоединение

Вес, кг	13	Длина, мм	520
Высота, мм	330	Ширина, мм	220
Тип установки	Горизонтальный	Длина электрокабеля, м	1,8
Диаметр входного патрубка	G1¼"	Диаметр выходного патрубка	G1¼"
Максимальная высота всасывания, м	2	Число и сечение жил электрокабеля	3x1,5
Присоединительный размер вход / выход, дюйм	1¼" × 1¼"		

Электродвигатель

Класс изоляции	F	Степень защиты	IPX4
Номинальный ток, А	9	Параметры электросети	~230В; 50Гц
Частота вращения, об/мин	4500	Максимальная мощность, Вт	1 500
Максимальная мощность, кВт	0,1…1,5		

4. Габаритные размеры

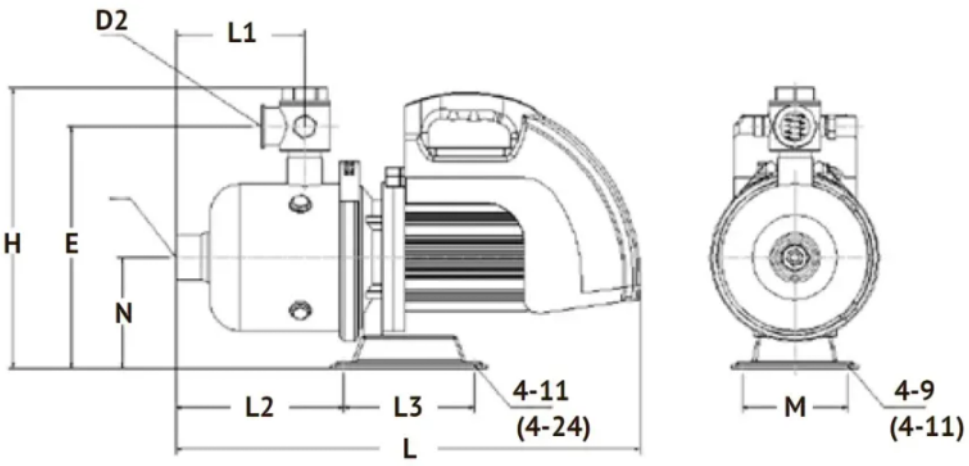

Рисунок 1 – Габаритные и присоединительные размеры

Модель	*Габаритные и присоединительные размеры, мм*									
	D1	*D2*	*N*	*E*	*L1*	*L2*	*L3*	*L*	*H*	*M*
PSB 5-40	G1¼"	G1¼"	110	248	130	175,5	134	480	280	104
PSB 6-30	G1¼"	G1¼"	110	248	130	175,5	134	480	280	104
PSB 10-50	G2"	G2"	121,5	332	173	285,5	166	715	365.5	157

5. Данные для заказа

Наименование	Насос с частотным преобразователем PSB 6-30
Артикул	89553
Производитель (марка)	UNIPUMP
Серия	PSB
Вид оборудования	Многоступенчатые горизонтальные насосы
Вес, кг	13
Гарантия, мес	24
Страна производства	Китай

6. Документация

Инструкции и паспорта

- Инструкция серия PSB

Разрешительные документы

- Сертификат соответствия PSB
- Декларация о соответствии PSB 1
- Декларация о соответствии PSB 2

Прочее

- Листовка A4 PSB

Документы прилагаются к товару — в карточке товара и в архиве документов для тендера.